

A-A(3:1)

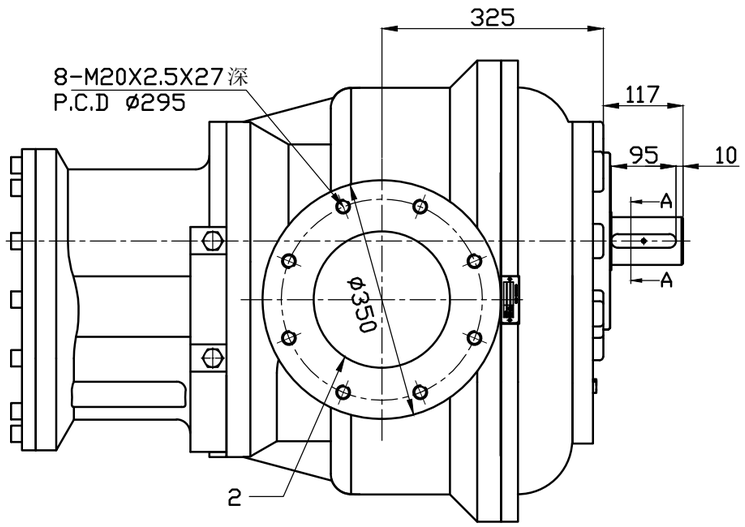

序号	名　　称	规格
1	轴承润滑入油口	1/4″PF
2	压缩机进气口	ø200
3	压缩机进油口(侧向)	1-1/4″PF
4	油细分离器回油口	3/8″PF
5	压缩机油气出口	ø140
6	温度感测器接口	1/4″PF
7	压缩机进油口(底部)	1-1/4″PF

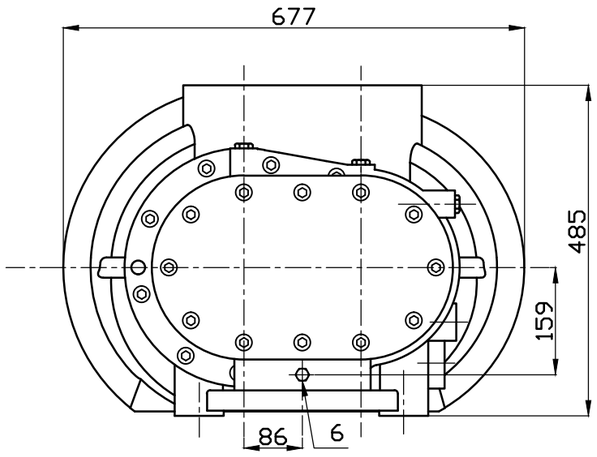

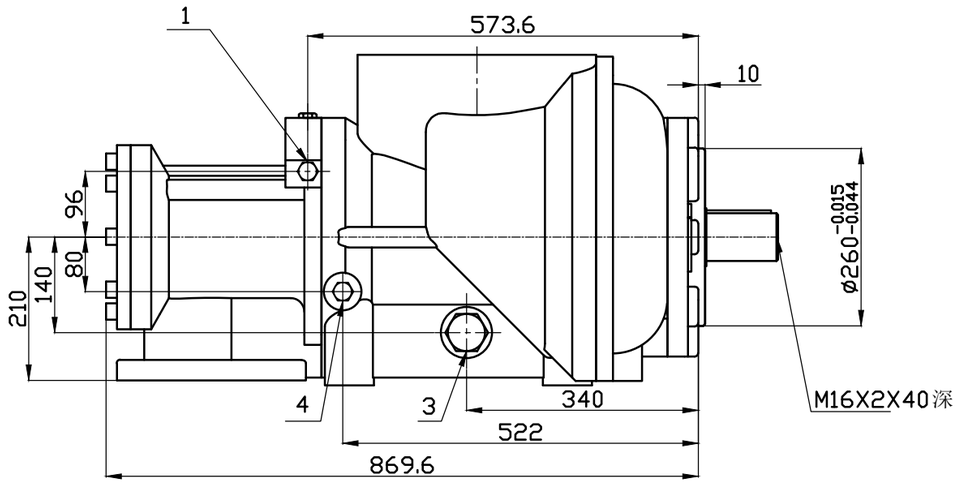

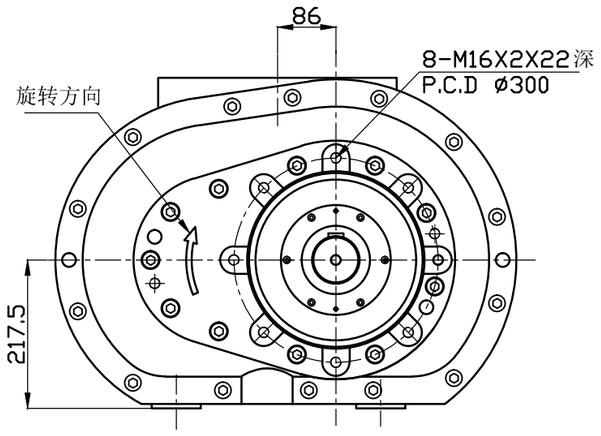

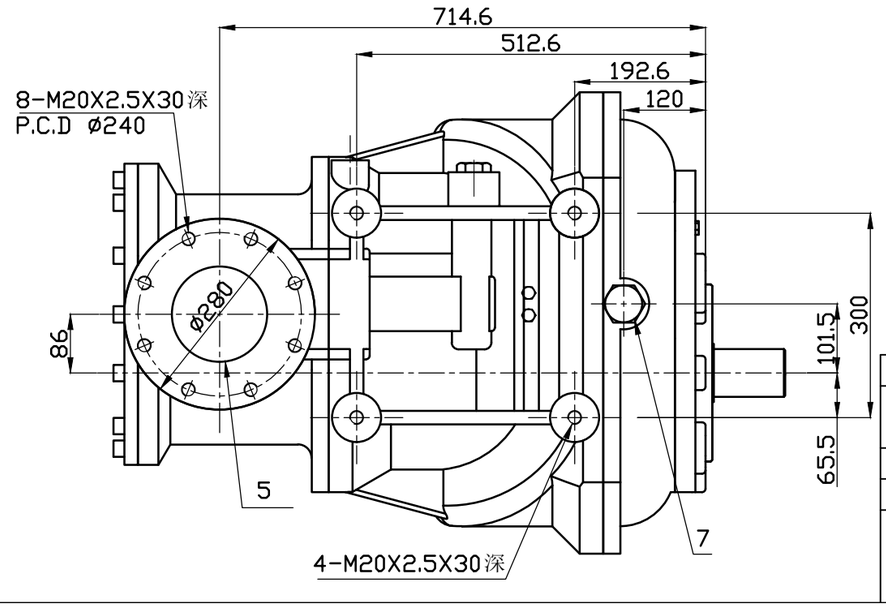

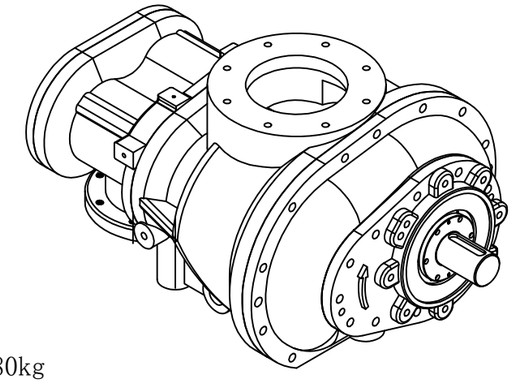

重量:680kg

件号	35317-A00			图号	3-35317-A00AA		
品名	机体外观图-AA-1900R			图档	AA-1900R 121109		
				设计	审　　查		核准
材质		日期	12.11.09	彭　进			
比例	1 / 9	单位	mm				

上海汉钟精机股份有限公司
SHANGHAI HANBELL PRECISE MACHINERY CO., LTD.